| POS. ITEM | N° | CMP10NXX CMP10NXXF | CMP20NXX CMP20NXXF | CMP30NXX CMP30NXXF | CMP50NXX CMP50NXXF | CMP100NXX CMP100NXXF |
|---|---|---|---|---|---|---|
| 1 | 1 | K73FC | | | | |
| 2 | 1 | 30011#06020 | 30011#06020 | 30011#08025 | 30011#08025 | 30011#08030 |
| * 3 | 1 | 300222137 | 300223175 | 300223212 | 300224312 | 300224400 |
| * 4 | 2 | 3002406 | 3002406 | 3002408 | 3002408 | 3002408 |
| * 5 | 1 | 30405045 | 30405060 | 30405075 | 30405095 | 30405130 |
| 6 | 1 | 32010251XX | 32020251XX | 32030251XX | 32050251XX | 32100251XX |
| 7 | 1 | 32010140 | 32020140 | 32030140 | 32050140 | 32100140 |
| 8 | 1 | 32010220XX | 32020220XX | 32030220XX | 32050220XX | 32100220XX |
| 8a | 1 | 32010221XX | 32020221XX | 32030221XX | 32050221XX | 32100221XX |
| 9 | 1 | 32010230XX | 32020230XX | 32030230XX | 32050230XX | 32100230XX |
| 10 | 2 | 32010251 | 32020251XX | 32030251 | 32050251 | 32100251 |

| *KIT MOD. | KCMP10N | KCMP20N | KCMP30N | KCMP50N | KCMP100N |
|---|---|---|---|---|---|

Sostituire a XX le cifre corrispondenti alla corsa.
in relazione al modello. Es.: CORSA 050 (050 = 50 mm)per CMP100N50

Replace XX with the digits corresponding to the stroke
according to the model. Ex.: STROKE 050 (050 = 50 mm)for CMP100N50

Remplacer XX avec les chiffres correspondantes a' la course
par rapport au modele. Ex.: COURSE 050 (050 = 50 mm)pour CMP100N50

XX ersetzen durch Hub in zoll des entsprechenden Zylindertyps.
Beispel: HUB 050 (050 = 50mm)fuer CMP100N50

Sustituir XX por las cifras correspondientes a la carrera del
modelo. Ej: CARRERA 050 (050 = 50mm) para CMP100N50

Sobstituir XX com o valor do curso in relação ao modelo.
Ex. CURSO 050 (050 = 50mm) por CMP100N50

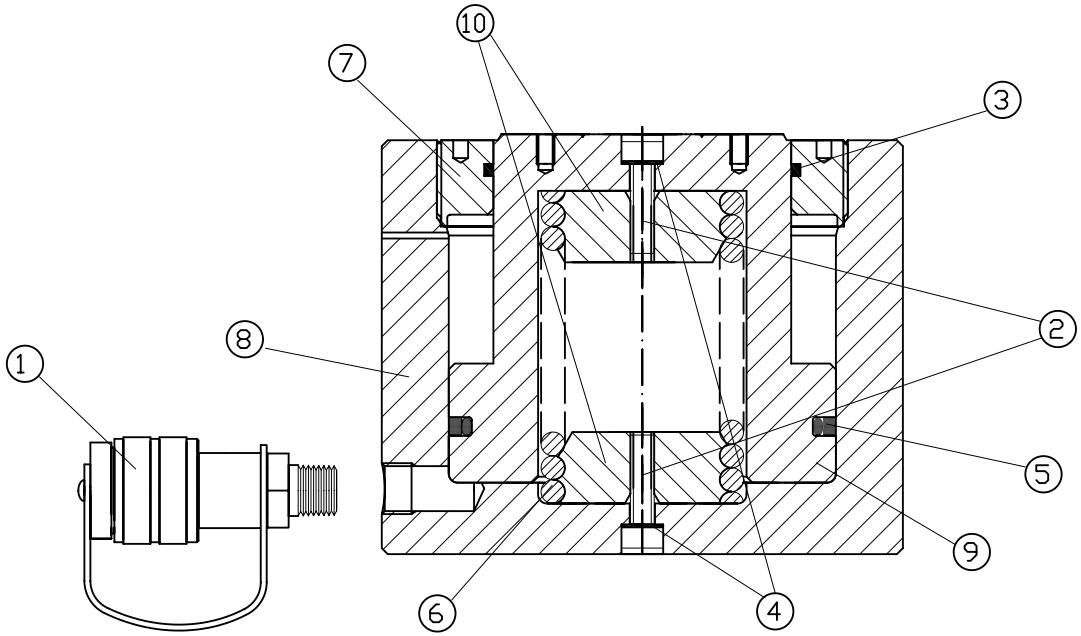


Euro Press Pack

Tavola delle parti
Spare parts list
Liste des pieces
Stückliste
Lista de piezas
Lista das peças

Cilindri idraulici
Hydraulic cylinders
Verins hydrauliques
Hydraulikzylinder
Cilindros hidráulicos
Cilindros hidráulicos

CMP

| N | DESCRIZIONE MODIFICA | VALID. | DATA | FIRMA |
|---|---|---|---|---|
| 2 | | | | |
| 1 | | | | |
| 0 | | | | |

| CAD | DISEGNATO | CONTROLLATO |
|---|---|---|
| DATA | 30/04/02 | 30/04/02 |
| FIRMA | MC | |
| Foglio 1 di 1 | | |
| DIS. 32000200 | | |